50069 / 1.10 / 2025-01-14 / MH / EU

Information produit NSL-F-02, NSL-FR-02 **FOOD**

Capteur de niveau potentiométrique NSL-F(R)-02 bitige

Domaine d'application / emploi prévu

- Mesure permanente du niveau de remplissage en cuves non métalliques
- Mesure du niveau de remplissage de fluides mousseux
- Conductivité minimum type du produit à partir de 50 µS/cm (inférieure sur demande)
- Solution de remplacement hygiénique pour les capteurs à flotteur

Exemples d'application

- Régulation du niveau de remplissage en cuve d'alimentation
- Mesure du niveau de remplissage en cuves de stockage
- Mesure du contenu en réservoirs sous pression

Conception hygiénique / raccord de process

- Raccords de process hygiéniques au moyen du système CLEANadapt
- Tous les matériaux entrant en contact avec le produit sont conformes FDA
- Capteur entièrement en acier inoxydable
- Aperçu intégral des raccords de process: voir numéro de référence
- Le système CLEANadapt d'Anderson-Negele offre pour les capteurs une installation avec un flux optimisé, hygiénique et facilement stérilisable.

Caractéristiques particulières / avantages

- Nettoyage CIP/SIP jusque 143 °C (289 °F)/120 min
- Indice de protection IP 69 K (avec connecteur de câble)
- Temps de réponse court pour des valeurs de mesure précises même avec des changements de niveau rapides
- Grâce au principe de mesure potentiométrique, aucun réajustement n'est nécessaire lors de changements de produit
- Insensible aux adhésions
- Ajustage du visuel possible en tournant la tête
- Modules d'affichage Simple User Interface (SUI) et Large User Interface (LUI)
- Version séparée avec jusqu'à 30 m de longueur du câble
- Les Add-On Instructions (AOI) sont disponibles sur www.anderson-negele.com/aoi

Communication

IO-Link 4...20 mA

Promu par

Supported by:

Federal Ministry of Economics and Technology

ZIM impulse für wachstum Zentrales Innovationsprogramm Mittelstand

on the basis of a decision by the German Bundestag

NSL-F-02

Unité de tête, version séparée (HUR)

Large User Interface (LUI)

Remarque

Cette Information produit est un complément à l'Information produit NSL-F-00.
Le NSL-F-02 est, à l'exception de la longueur de la tige entre 200 et 1 500 mm max., identique au NSL-F-00. C'est pourquoi les caractéristiques, remarques et données mentionnées dans l'Information produit NSL-F-00 sont également applicables pour cette variante de capteur.

Schéma coté NSL-F-02 (EL ≥ 200 mm)

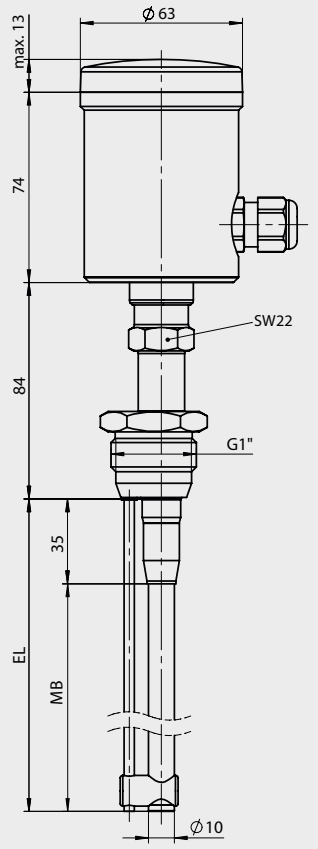

Schéma coté NSL-F-02 (EL < 200 mm)

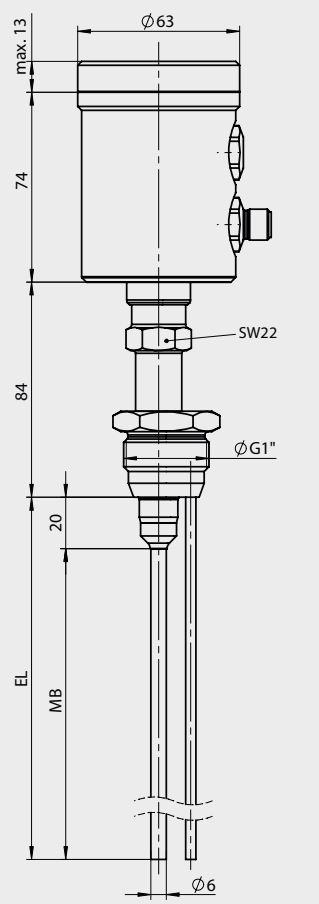

Schéma coté NSL-FS-02 (EL ≥ 200 mm)

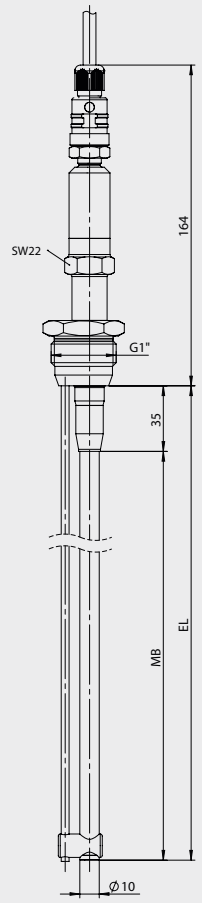

NSL-F-02 avec isolation en haut (EL ≥ 200 mm)

NSL-F-02 (EL < 200 mm)

HUR | Unité de tête, version séparée

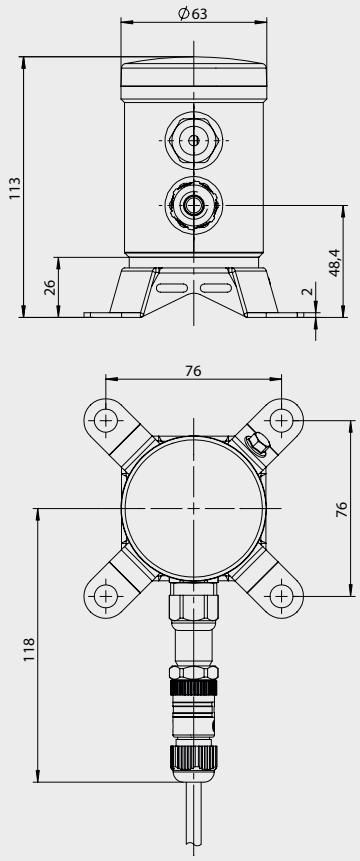

Numéro de référence

NSL-FR-02 Capteur de niveau potentiométrique, avec sonde double, version séparée, câble de connexion à commander séparément

Longueur de la tige EL

0050...1500 En multiples de 10 mm, Tailles intermédiaires contre supplément de prix

Diamètre de la tige

- **06** Ø 6 mm pour une longueur jusqu'à 199 mm
- **10** Ø 10 mm pour une longueur à partir de 200 mm

Type de connexion procédé

- **S21** CLEANadapt G1" hygiénique, pour capteur bitige, capteur excentrique
- **TC1** Tri-Clamp 1½"
- **TC2** Tri-Clamp 2"
- **T25** Tri-Clamp 2½"
- **TC3** Tri-Clamp 3"
- **V25** Varivent type F, DN 25
- **V40** Varivent type N, DN 40/50

Certificat de matériau

- **O** Sans certificat
- **Z** Avec certificat de matériau 3.1

Position de montage

- **2** Montage par le haut
- **4** Montage par le bas
- **6** Montage par le haut, 40 mm isolé, uniquement pour diamètre de tige 10 mm

Signal de sortie

- **I42** IO-Link et 1x 4...20 mA Niveau

Connexion électrique

- **P** Presse-étoupe M16×1,5
- **M** 1x Connecteur M12, 4 pôles Sortie / tension auxiliaire
- **L** 1x Connecteur M12, 5 pôles, affectation des broches comme capteur LN
- **C** 1x Connecteur M12, 5 pôles sortie analogique et IO-Link

Visuel

- **X** Sans visuel
- **L** Large User Interface avec grand visuel

Couvercle

- **X** Couvercle en plastique sans regard
- **P** Couvercle en plastique avec regard
- **M** Couvercle en inox sans regard
- **W** Couvercle en inox avec regard

Isolation sur l'extrémité de la tige

- **XX** Sans isolation

Configuration

- **X** Réglage d'usine
- **S** Réglage spécifique du client

NSL-FR-02 / 1500 / 10 / S21 / O / 2 / I42 / P / X / X / XX / X

Numéro de référence

NSL-F-02 Capteur de niveau potentiométrique, avec sponde double

Longueur de la tige EL

0050...1500 En multiples de 10 mm, Tailles intermédiaires contre supplément de prix

Diamètre de la tige

- **06** Ø 6 mm pour une longueur jusqu'à 199 mm
- **10** Ø 10 mm pour une longueur à partir de 200 mm

Type de connexion procédé

- **S21** CLEANadapt G1" hygiénique, capteur excentrique
- **TC1** Tri-Clamp 1½"
- **TC2** Tri-Clamp 2"
- **T25** Tri-Clamp 2½"
- **TC3** Tri-Clamp 3"
- **V25** Varivent type F, DN 25
- **V40** Varivent type N, DN 40/50

Certificat de matériau

- **O** Sans certificat
- **Z** Avec certificat de matériau 3.1

Position de montage

- **1** Montage par le haut, tête à l'horizontale
- **2** Montage par le haut, tête à la verticale
- **3** Montage par le bas, tête à l'horizontale
- **4** Montage par le bas, tête à la verticale
- **5** Montage par le haut, tête à l'horizontale, 40 mm isolé, uniquement pour diamètre de tige 10 mm
- **6** Montage par le haut, tête à la verticale, 40 mm isolé, uniquement pour diamètre de tige 10 mm

Signal de sortie

- **I42** IO-Link et 1x 4...20 mA Niveau

Connexion électrique

- **P** Presse-étoupe M16×1,5
- **M** 1x Connecteur M12, 4 pôles sortie/tension auxiliaire
- **L** 1x Connecteur M12, 5 pôles, affectation des broches comme capteur LN
- **C** 1x Connecteur M12, 5 pôles Sortie analogique et IO-Link

Visuel

- **X** Sans visuel
- **S** Simple User Interface avec petit visuel
- **L** Large User Interface avec grand visuel

Couvercle

- **X** Couvercle en plastique sans regard
- **P** Couvercle en plastique avec regard
- **M** Couvercle en inox sans regard
- **W** Couvercle en inox avec regard

Isolation sur l'extrémité de la tige

- **XX** Sans isolation

Configuration

- **X** Réglage d'usine
- **S** Réglage spécifique du client

NSL-F-02 / 1500 / 10 / S21 / O / 1 / I42 / P / X / X / XX / X

ANDERSON INSTRUMENT COMPANY
156 Auriesville Road
Fultonville, NY 12072, USA

Phone 800-833-0081
info@anderson-negele.com
techservice@anderson-negele.com

NEGELE MESSTECHNIK GMBH
Raiffeisenweg 7
87743 Egg an der Guenz, GERMANY

Phone +49 (0) 83 33 . 92 04 - 0
sales@anderson-negele.com
support@anderson-negele.com